1. INDICADOR DE LUGAR-NOMBRE DEL AERÓDROMO / AERODROME LOCATION INDICATOR - NAME

LEIB - IBIZA

2. DATOS GEOGRÁFICOS Y DE ADMINISTRACIÓN DEL AERÓDROMO

ARP: 385222,2863N 0012223,2208E.
Distancia y dirección a la ciudad: 7 km NE.
Elevación: 7,40 m / 24 ft.
Ondulación geoide: 48,85 m ± 0,05 m (1).
Temperatura de referencia: 30°C.
Declinación magnética: 1°W (2005).
Cambio anual: 7,2'E.
Administración AD: Aena.
Dirección: Aeropuerto de Ibiza, 07800 Ibiza, (Baleares).
TEL: 34-971 809 410 / 000 ***FAX:*** 34-971 809 287
AFTN: LEIB ***TELEX:*** No.
Tránsito autorizado: IFR/VFR.
Observaciones: (1) Para todos los puntos del AD.

AERODROME GEOGRAPHICAL DATA AND ADMINISTRATION

ARP: 385222.2863N 0012223.2208E.
Distance and direction to the city: 7 km NE.
Elevation: 7.40 m / 24 ft.
Geoid undulation: 48.85 m ± 0.05 m (1).
Reference temperature: 30°C.
Magnetic variation: 1°W (2005).
Annual change: 7.2'E.
AD administration: Aena.
Address: Aeropuerto de Ibiza, 07800 Ibiza, (Baleares).
TEL: 34-971 809 410 / 000 ***FAX:*** 34-971 809 287
AFTN: LEIB ***TELEX:*** No.
Approved traffic: IFR/VFR.
Remarks: (1) For all AD points.

3. SERVICIOS. HORARIO DE OPERACIÓN

Aeropuerto: V: H24.
I: Hasta 31 octubre: H24.
Desde 1 de noviembre: 0630-2300.
PS 1 HR PPR.
Aduanas e Inmigración: HR AD.
Servicios médicos y de sanidad: Sí.
AIS/ARO: HR AD.
Información MET: HR AD.
ATS: HR AD.
Abastecimiento de combustible: HR AD.
Asistencia en tierra: HR AD.
Seguridad: HR AD.
Deshielo: No.
Observaciones: Ninguna.

SERVICES. HOURS OF OPERATION

Airport: V: H24.
I: Till October 31st: H24.
From November 1st: 0630-2300.
PS 1 HR PPR.
Customs and Immigration: HR AD.
Health and Sanitation: Yes.
AIS/ARO: HR AD.
MET briefing: HR AD.
ATS: HR AD.
Fuelling: HR AD.
Handling: HR AD.
Security: HR AD.
De-icing: No.
Remarks: None.

4. SERVICIOS E INSTALACIONES DE ASISTENCIA EN TIERRA

Instalaciones para el manejo de carga: Sin limitaciones.
Tipos de combustible: 100LL, JET A-1.
Tipos de lubricante: 100, 120, W100, W120.
→ ***Capacidad de reabastecimiento:*** 100LL: 1 equipo fijo (surtidor)
JET A-1: 6 cisternas 42.000 L, 38 L/s
1 cisternas 20.000 L, 19 L/s
Instalaciones para el deshielo: No.
Espacio disponible en hangar: No.
Instalaciones para reparaciones: No.
Observaciones: Ninguna.

HANDLING SERVICES AND FACILITIES

Cargo facilities: No limitations.
Fuel types: 100LL, JET A-1.
Oil types: 100, 120, W100, W120.
Refuelling capacity: 100LL: 1 fixed equipment (petrol pump)
JET A-1: 6 trucks 42,000 L, 38 L/s
1 trucks 20,000 L, 19 L/s
De-Icing facilities: No.
Hangar space: No.
Repair facilities: No.
Remarks: None.

5. INSTALACIONES PARA LOS PASAJEROS

Hoteles: No.
Restaurante: Sí
Transporte: Autobuses y taxis.
Instalaciones médicas: Primeros auxilios.
Banco/Oficina Postal: Sí.
Información turística: Del 1 de mayo al 30 de octubre.
Observaciones: Ninguna.

PASSENGER FACILITIES

Hotels: No.
Restaurant: Yes.
Transportation: Buses and taxies.
Medical facilities: First aid.
Bank/Post Office: Yes.
Tourist information: From May 1st till October 30th.
Remarks: None.

6. SERVICIOS DE SALVAMENTO Y EXTINCIÓN DE INCENDIOS

Categoría de incendios: V: 8.
I: 8 hasta el 31 de octubre;
7 desde el 1 de noviembre.
Equipo de salvamento: Sí.
Retirada de aeronaves inutilizadas: Tractor y barra maestra. Equipo para elevación y carro recuperador (carga 10 TM. Tiro: 100 TM).
Observaciones: Ninguna.

RESCUE AND FIRE FIGHTING SERVICE

Fire category: V: 8.
I: 8 Till October 31st;
7 From November 1st.
Rescue equipment: Yes.
Removal of disabled ACFT: Tractor and main bar. Aircraft lifting gear and recovery dolly (Load: 10 TM. Drawbar: 100 TM).
Remarks: None.

7. DISPONIBILIDAD ESTACIONAL/REMOCIÓN DE OBSTÁCULOS

Equipo: No.
Prioridad: No.
Observaciones: Ninguna.

SEASONAL AVAILABILITY/OBSTACLE CLEARING

Equipment: No.
Priority: No.
Remarks: None.

8. DETALLES DEL ÁREA DE MOVIMIENTO

Plataforma: Superficie: Hormigón.
Resistencia: Estacionamientos 19 al 23: PCN 70/R/A/W/T.
Resto estacionamientos: PCN 62/R/B/W/T.
Aviación general: PCN 8/R/C/W/T.

Calles de rodaje: Anchura: 23 m.
Superficie: Asfalto.
Resistencia: PCN 65/F/C/W/T.

Posiciones de comprobación: Altímetro: No.
VOR: No.
INS: No.

Observaciones: Ninguna.

MOVEMENT AREA DETAILS

Apron: Surface: Concrete.
Strength: Stands 19 to 23: PCN 70/R/A/W/T.
Rest of stands: PCN 62/R/B/W/T.
General Aviation: PCN 8/R/C/W/T.

Taxiways: Width: 23 m.
Surface: Asphalt.
Strength: PCN 65/F/C/W/T.

Check locations: Altimeter: No.
VOR: No.
INS: No.

Remarks: None.

9. SISTEMAS Y SEÑALES DE GUÍA DE RODAJE

Sistema de guía de rodaje: Letreros, señalización vertical de calles de rodaje, barras de parada, puntos de espera en rodaje.

Señalización de RWY: Designadores, umbral, eje, faja lateral, zona de toma de contacto, punto de visada.

Señalización de TWY: Eje y borde.

Observaciones: Ninguna.

TAXIING GUIDANCE SYSTEM AND MARKINGS

Taxiing guidance system: Boards, taxiway vertical marks, stop bars, taxi holding positions.

RWY markings: Designators, threshold, centre line, side stripe, touch-down zone, aiming point.

TWY markings: Centre line and edge.

Remarks: None.

10. OBSTÁCULOS

En áreas de aproximación y despegue / In approach & TKOF areas

RWY Area	Obstáculo Obstruction	Coordenadas Coordinates
Ver / See AD 2 - LEIB AOC		

Observaciones: Ninguna.

OBSTRUCTIONS

En el área de circuito y en el AD / In circling area and at AD

Obstáculo Obstruction	Coordenadas Coordinates
Torre de iluminación Floodlighting pole 35 m / 115 ft LGTD	385250N 0012239E
Torre de iluminación Floodlighting pole 35 m / 115 ft LGTD	385247N 0012241E

Remarks: None.

11. SERVICIO METEOROLÓGICO PRESTADO

Oficina MET: Ibiza MET.
HR: HR AD.
TAF: 9/24 HR.
Pronóstico de aterrizaje: Sí.
Información: En persona y telefónica.
Documentación de vuelo/Idioma: Cartas y lenguaje claro / Español.
Cartas: Mapas significativos, previstos en altitud (viento y temperatura) y de vientos máximos.
Equipo suplementario: Presentador de imágenes de nubes, rayos y de información radar.
Dependencia ATS atendida: AIS, TWR, APP.
Información adicional: Oficina principal Palma de Mallorca; H24;
TEL: 34-971 700 377.
Oficina meteorológica Ibiza; H24; TEL: 34-971 809 149.
Observaciones: Existe resumen climatológico de aeródromo. Se hacen avisos de aeródromo.

METEOROLOGICAL SERVICE PROVIDED

MET office: Ibiza MET.
HR: HR AD.
TAF: 9/24 HR.
Landing forecasts: Yes.
Briefing: In person and by telephone.
Flight documentation/Language: Charts and plain language / Spanish.
Charts: Significant, forecasted in altitude (wind and temperature) and maximum wind maps.
Supplementary equipment: Clouds, lightnings image and radar information display.
ATS unit served: AIS, TWR, APP.
Additional information: Main office Palma de Mallorca; H24;
TEL: 34-971 700 377.
Meteorological office Ibiza; H24; TEL: 34-971 809 149.
Remarks: Aerodrome climatological summary available. Aerodrome warnings available.

12. CARACTERÍSTICAS FÍSICAS DE LA PISTA / RUNWAY PHYSICAL CHARACTERISTICS

RWY	Orientación Direction	DIM (m)	THR PSN	THR ELEV	SWY (m)	CWY (m)	Franja (m) Strip (m)	RESA (m)	RWY SFC PCN
06	062.09°GEO 063°MAG	2800 x 45	385200.9976N 0012131.9362E	5.04 m 17 ft	60x45 Hormigón Concrete	60 x 150	2980 x 300	240 x 150	Asfalto/Asphalt PCN 65/F/C/W/T.
24	242.10°GEO 243°MAG	2800 x 45	385243.4832N 0012314.5633E	5.88 m 19 ft	No	60 x 150	2980 x 300	235 x 150	Asfalto/Asphalt PCN 65/F/C/W/T.

Observaciones: Ninguna.

Remarks: None.

Perfil: ***Profile:***

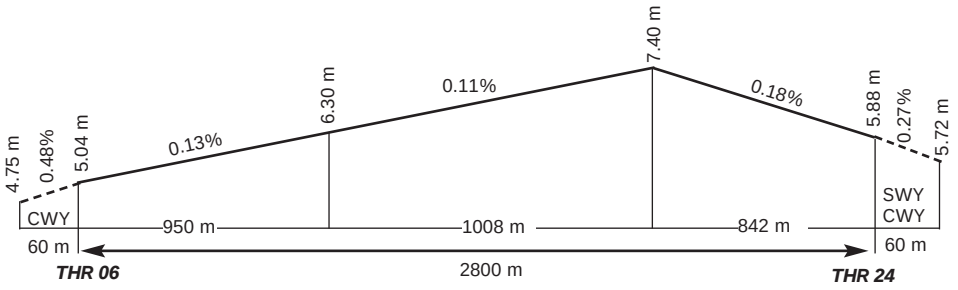

13. DISTANCIAS DECLARADAS / *DECLARED DISTANCES*

RWY	*TORA (m)*	*TODA (m)*	*ASDA (m)*	*LDA (m)*
06	2800	2860	2860	2800
24	2800	2860	2800	2800

Observaciones: Ninguna.

Remarks: None.

14. ILUMINACIÓN DE APROXIMACIÓN Y DE PISTA / *APPROACH AND RUNWAY LIGHTING*

Pista: 06
Aproximación: Sencillo 300 m.
PAPI: 3°.
Umbral: Verdes.
Zona de toma de contacto: No.
Eje pista: 2800 m: 1900 m blancas+600 m rojas/blancas+300 m rojas. Distancia entre luces: 15 m.
Borde de pista: 2200 m blancas + 600 m amarillas. Distancia entre luces: 50 m.
Extremo de pista: Rojas.
Zona de parada: Rojas.
→ ***Observaciones:*** Luces indicadoras de salida rápida (F).

Runway: 06
Approach: Simple 300 m.
PAPI: 3°.
Threshold: Green.
Touch-down zone: No.
Runway centre line: 2800 m: 1900 m white+600 m red/white+300 m red. Distance between lights: 15 m.
Runway edge: 2200 m white + 600 m yellow. Distance between lights: 50 m.
Runway end: Red.
Stopway: Red.
Remarks: Rapid exit taxiway indicator lights (F).

Pista: 24
Aproximación: Precisión CAT I 900 m.
PAPI: 3°.
Umbral: Verdes.
Zona de toma de contacto: No.
Eje pista: 2800 m: 1900 m blancas+600 m rojas/blancas+300 m rojas. Distancia entre luces: 15 m.
Borde de pista: 2200 m blancas + 600 m amarillas. Distancia entre luces: 50 m.
Extremo de pista: Rojas.
Zona de parada: No.
→ ***Observaciones:*** Luces indicadoras de salida rápida (E).

Runway: 24
Approach: Precision CAT I 900 m.
PAPI: 3°.
Threshold: Green.
Touch-down zone: No.
Runway centre line: 2800 m: 1900 m white+600 m red/white+300 m red. Distance between lights: 15 m.
Runway edge: 2200 m white + 600 m yellow. Distance between lights: 50 m.
Runway end: Red.
Stopway: No.
Remarks: Rapid exit taxiway indicator lights (E).

15. OTRA ILUMINACIÓN, FUENTE SECUNDARIA DE ENERGÍA / *OTHER LIGHTING, SECONDARY POWER SUPPLY*

ABN/IBN: No.
WDI: 1 cerca THR 06, 1 cerca THR 24. LGTD.
Iluminación de TWY: Eje y borde sólo en curvas.
Iluminación de plataforma: Plataforma y borde (zona Este no iluminada).
Fuente secundaria de energía: Grupos electrógenos que proporcionan un tiempo de conmutación (luz) de máximo 1 segundo para los sistemas: eje de pista, extremo de pista y barras de parada y un máximo de 15 segundos para el resto de los sistemas de iluminación.
Observaciones: Ninguna.

ABN/IBN: No.
WDI: 1 near THR 06, 1 near THR 24. LGTD.
TWY lighting: Centre line and edge only in curves.
Apron lighting: Apron and edge (East zone not lighted).
Secondary power supply: Engine generators that provide a maximum switch-over (light) time of 1 second for the following systems: runway centre line, runway end and stop bars, and a maximum of 15 seconds for the rest of the lighting systems.
Remarks: None.

16. ZONA DE ATERRIZAJE PARA HELICÓPTEROS / *HELICOPTER LANDING AREA*

No.

No.

17. ESPACIO AÉREO ATS — ATS AIRSPACE

Denominación y límites laterales Designation and lateral limits	Límites verticales Vertical limits	Clase de espacio aéreo Airspace class	Unidad responsable Idioma Unit Language	Altitud de transición Transition altitude
IBIZA CTR				
385105N 0011148E; 385658N 0011943E; 385831N 0013148E; arco de 10 NM de radio centrado en VOR/DME IBA hasta 385456N 0013414E; 384740N 0012447E; 384613N 0011500E; arco de 8 NM de radio centrado en VOR/DME IBA hasta 385105N 0011148E. / 385105N 0011148E; 385658N 0011943E; 385831N 0013148E; an arc of 10 NM radius centred on VOR/DME IBA up to 385456N 0013414E; 384740N 0012447E; 384613N 0011500E; an arc of 8 NM radius centred on VOR/DME IBA up to 385105N 0011148E.	300 m GND/SEA	D	Ibiza TWR ES/EN	1850 m/6000 ft
IBIZA ATZ				
Círculo de 8 km de radio centrado en ARP. Circle radius 8 km centred on ARP. (1)	900 m HGT (2)		Ibiza TWR ES/EN	

Observaciones: (1) O la visibilidad horizontal, lo que resulte inferior.
(2) O hasta la elevación del techo de nubes, lo que resulte más bajo.

Remarks: (1) Or the ground visibility, whichever is lower.
(2) Or up to the cloud ceiling, whichever is lower.

18. INSTALACIONES DE COMUNICACIÓN ATS — ATS COMMUNICATION FACILITIES

Servicio Service	Distintivo llamada Call sign	FREQ (MHz)	HR	Observaciones Remarks
APP	Palma APP	118.125	H24	APP/H
	Ibiza APP	119.800	HR AD	APP/I
TWR	Ibiza TWR	118.500	HR AD	
		121.800	HR AD	GMC
		121.500	HR AD	EMERG
		243.000	HR AD	EMERG
		257.800	HR AD	MIL
VDF	Ibiza gonio	121.500	HR AD	
		118.500	HR AD	
ATIS	Ibiza Information	117.800	HR AD	

19. RADIOAYUDAS PARA LA NAVEGACIÓN Y EL ATERRIZAJE — RADIO NAVIGATION & LANDING FACILITIES

Instalación (VAR) Facility (VAR)	ID	FREQ	HR	Coordenadas Coordinates	ELEV DME	Observaciones Remarks
VOR	IBA	117.800 MHz	H24	385206.0387N 0012157.2890E		Se pueden producir desviaciones en los radiales de hasta 5 grados a 3 NM del VOR/DME, permaneciendo 8 segundos a 4000 ft / Up to 5 degrees deviation may occur on radials, at 3 NM from VOR/DME lasting 8 seconds at 4000 ft.
→ DME	IBA	CH 125X	H24	385206.1232N 0012157.4721E	0 m/ft	
NDB	IZA	394.000 kHz	H24	385455.6943N 0012813.4806E		COV 60 NM
LLZ 06 ILS CAT I	IBI	111.100 MHz	H24	385248.3541N 0012326.3365E		063º MAG / 321 m FM THR 06 COV 25 NM
GP 06		331.700 MHz	H24	385202.2197N 0012144.6560E		3º; RDH 15.72 m; a / at 110 m FM THR 06 & 289 m FM RCL a la derecha en el sentido de APCH / to the right on APCH direction.
→ ILS/DME 06	IBI	CH 48X	H24	385202.2197N 0012144.6560E	12 m/39 ft	REF DME THR 06
LLZ 24 ILS CAT I	IBZ	109.500 MHz	H24	385156.5236N 0012121.1361E		243° MAG / 295 m FM THR 06 COV 25 NM
GP 24		332.600 MHz	H24	385235.4409N 0012306.0361E		3°; RDH 15.37 m; a / at 298 m FM THR 24 & 123 m FM RCL a la izquierda en el sentido de APCH / to the left on APCH direction.
→ ILS/DME 24	IBZ	CH 32X	H24	385235.4334N 0012306.0146E	21 m / 69 ft	REF DME THR 24

20. REGLAMENTACIÓN LOCAL — LOCAL REGULATIONS

Aeronaves despegando de RWY 06 deberán, inmediatamente después del despegue:

1.- Reducir potencia

2.- El tráfico en dirección Norte-Oeste, no virará a la izquierda antes de 8 DME IBA.

Aeronaves despegando de RWY 24 deberán, inmediatamente después del despegue:

1.- Reducir potencia

2.- El tráfico en dirección Norte-Oeste, no virará a la derecha antes de 8 DME IBA, desde las 2200 a las 0500.

Aircraft departing from RWY 06 shall proceed immediately after take-off as follows:

1.- Reduce engine power

2.- Traffic bound for North-West, do not turn left before 8 DME IBA.

Aircraft taking off from RWY 24 shall proceed immediately after take-off as follows:

1.- Reduce engine power

2.- Traffic bound for North-West, do not turn right before 8 DME IBA, from 2200 to 0500.

PISTA PREFERENTE

La RWY 24, por motivos medioambientales, será la preferente siempre que la componente de viento en cola no exceda de 10 kt en pista seca, o pista mojada con acción de frenado buena.

PREFERENTIAL RUNWAY

RWY 24, because of environmental reasons, will be preferential whenever the tail wind component does not exceed 10 kt and the runway surface is dry or wet with braking action good.

PROCEDIMIENTO DE RODAJE EN PLATAFORMA

1.- Al solicitar la puesta en marcha, los pilotos notificarán el puesto de estacionamiento que ocupan.

2.- Evitar colisiones con otras aeronaves u obstáculos es responsabilidad de:
- Los pilotos en el rodaje en plataforma.
- Las compañías de asistencia en tierra durante la maniobra de retroceso o salida de stand.

3.- A menos que el ATC indique lo contrario, las aeronaves harán su entrada en plataforma por puerta B, cuando esté la pista 24 en servicio, y por puerta A, cuando esté la pista 06.

4.- Las aeronaves deberán estar listas para el retroceso remolcado o rodaje dentro de los 5 minutos siguientes a la hora aprobada de puesta en marcha, en caso contrario el piloto deberá informar al ATC.

5.- A menos que el ATC indique lo contrario, las maniobras de retroceso se efectuarán aproando al:
- Este con la pista 24 en servicio y hacia el Oeste con la pista 06 en servicio.

6.- Las autorizaciones e instrucciones del ATC deberán ser colacionadas.

TAXIING PROCEDURE IN APRON

1.- Pilots will report the stand number when requesting engine start-up.

2.- Collision avoidance with other aircraft or obstacles is responsibility of:
- pilots when taxiing on apron
- the handling companies when towing or exiting the stand.

3.- Unless ATC advises otherwise, aircraft shall enter the apron by gate B, when RWY 24 is in use, and by gate A, when RWY 06 is in use.

4.- Aircraft must be ready for towed push-back or taxiing within the next 5 minutes to the approved start-up time; otherwise pilots will inform to ATC.

5.- Unless ATC advises otherwise, push-back manoeuvres will be carried out heading:
- to the East with RWY 24 in use and to the West with RWY 06 in use.

6.- ATC clearances and instructions must be read back.

RODAJE EN PLATAFORMA

En caso de que por alguna circunstancia, en el interior de la plataforma, se requiera incrementar significativamente la potencia-empuje, los Comandantes deberán coordinar con el Servicio de Control de Aeródromo al objeto de que la maniobra se supervise por un señalero.

APRON TAXIING

In the case that a significant increase in power/thrust becomes necessary in the platform, the Commander of the aircraft must coordinate the manoeuvre with the Airport Control Service and request signalman supervision.

MOVIMIENTO DE PERSONAL EN PLATAFORMA

La aviación general deberá realizar los traslados internos de personal, Terminal-Oficina CEFAL-Aeronave, en vehículo, bien sea por el servicio que aporta el aeropuerto, bien con un agente handling autorizado para ello.

PERSONNEL MOVEMENT IN APRON

It is mandatory for general aviation that all personnel ground movements between Terminal - CEFAL Office - Aircraft be executed, using a vehicle, and with the assistance of the Airport Service or an authorized handling agent.

PROCEDIMIENTOS DE VISIBILIDAD REDUCIDA (LVP)

1.- GENERALIDADES

1.1 Se aplicarán los procedimientos de visibilidad reducida en superficie (LVP), cuando los mínimos meteorológicos que se establecen a continuación, definidos en términos de:
- alcance visual en pista (RVR) para RWY 24 y/o
- visibilidad general en el área de movimientos para RWY 06 (o también para RWY 24, si faltara el RVR)

sea inferior o igual a 500 m.

1.2 TWR informará a los pilotos de que se están aplicando los procedimientos de visibilidad reducida.

2.- MOVIMIENTO EN SUPERFICIE

Los pilotos procederán a verificar en todo momento la situación de la aeronave, comprobando que el rodaje se ejecuta en condiciones de completa seguridad. En caso de desorientación o duda detendrán la aeronave e informarán a TWR inmediatamente.

2.1 Llegadas:

2.1.1 Las aeronaves que hayan aterrizado notificarán:
- Pista libre y
- Calle de salida utilizada.

2.1.2 A la entrada de la plataforma de estacionamiento, esperarán la presencia del vehículo "SÍGAME", para dirigirse al puesto asignado.

2.2 Salidas:

2.2.1 A fin de establecer una mejor puesta en secuencia del tránsito, los pilotos no solicitarán autorizaciones de puesta en marcha de motores, retroceso o rodaje cuando los valores de RVR, o visibilidad en su caso, estuviesen por debajo de sus mínimos operacionales.

2.2.2 Normalmente, en los casos en que el RVR/visibilidad sea igual o inferior a 500 m, solamente se autorizará el rodaje de una aeronave, a la vez, en el Área de Maniobras.

LOW VISIBILITY PROCEDURES (LVP)

1.- GENERAL

1.1 Low visibility procedures in surface (LVP) will be applied when the meteorological minimum established as follows:
- runway visual range (RVR) to RWY 24 and/or
- general visibility in the movement area to RWY 06 (or also to RWY 24 without RVR)

is 500 m or bellow.

1.2. TWR will inform to pilots about the application of Low Visibility Procedures.

2.- GROUND MOVEMENT

Pilots will proceed to verify at every moment the aircraft position, checking that taxiing is being executed under total safety conditions. In case of being disoriented or in doubt, pilots will stop the aircraft and immediately notify TWR.

2.1 Arrivals:

2.1.1 Aircraft that have already landed will notify:
- Runway vacated and
- Taxiway used.

2.1.2 At the apron entry, they must wait for the arrival of a “Follow Me” vehicle, in order to be guided to the assigned stand.

2.2 Departures:

2.2.1 In order to establish the better transit sequence, pilots will avoid requesting clearance for starting-up, push-back or taxiing, when the RVR values or the meteorological visibility, are below their operational minima.

2.2.2 Usually, when the RVR/visibility is equal or lower than 500 m, the movement of only one aircraft at the same time will be authorized in the manoeuvring area.

SISTEMA DE PRESENTACIÓN RADAR

1. Se autoriza la utilización del sistema de presentación radar de vigilancia instalado en la torre de control de Ibiza para realizar las siguientes funciones:

1.1 Asistencia radar a aeronaves en aproximación final.

1.2 Asistencia radar a otras aeronaves en las cercanías del aeródromo.

1.3 Suministro de asistencia para la navegación a vuelos VFR.

2. Queda así mismo autorizada la utilización de la información radar presentada en la pantalla instalada en la torre de control de Ibiza para los siguientes usos:

RADAR PRESENTATION SYSTEM

1. The use of the surveillance radar presentation system installed at Ibiza control tower is authorized in order to perform the following functions:

1.1 Radar monitoring of aircraft on final approach.

1.2 Radar monitoring of other aircraft in the vicinity of the aerodrome.

1.3 Navigation monitoring of VFR flights.

2. The use of the surveillance radar presentation system installed at Ibiza control tower is authorized in order to perform the following tasks:

2.1 Modo C: Una vez comprobada la exactitud de la información de modo C presentada en la pantalla radar, autorizar a las aeronaves sucesivas a ocupar altitudes libres de la aeronave precedente.

2.2 Ajustes de velocidad: basándose en la información de velocidad presentada en la pantalla radar, el controlador podrá sugerir incrementos o decrementos de velocidad a las aeronaves en secuencia de aproximación.

2.3 Separaciones geográficas: mediante la confirmación y/o notificación por parte de las aeronaves de cruce de puntos de notificación, publicados en AIP y que estén representados en la presentación radar y/o mediante mensajes de posición sobre puntos geográficos diferentes cuya determinación se efectúe por referencia a una ayuda para la navegación, el controlador podrá autorizar ascensos y descensos en aplicación de la correspondiente separación geográfica.

2.1 Mode C: Once the level of accuracy of mode C information presented on the radar screen is proven to be accurate, authorization can be issued to aircraft in order to occupy altitudes that have been vacated by the preceding aircraft.

2.2 Airspeed adjustments: Based on the information presented on the radar screen, the air traffic controller can suggest airspeed changes of aircraft in the approach sequence.

2.3 Geographic separation: In order to apply the appropriate geographic separation, the air traffic controller can authorize changes in altitude when aircraft either report and/or confirm crossing the reporting points published in the AIP and represented on the radar screen, or by means of position messages over other geographic points which are determined by a navaid reference.

21. PROCEDIMIENTOS DE ATENUACIÓN DE RUIDOS

PRUEBA DE MOTORES EN PISTA

El horario de autorización de las pruebas será: I: de 0630 a 2259; V: de 0530 a 2159.

Las pruebas de motores en régimen superior al de ralentí, podrán realizarse en la zona habilitada a tal efecto, apartadero de espera en la cabecera 06, siempre conforme a las instrucciones de la TWR.

El desarrollo será conforme al procedimiento local IT-00042: "AUTORIZACIÓN DE PRUEBA DE MOTORES".

Las solicitudes de autorizaciones de pruebas de motores, deberá realizarse por escrito:

OFICINA CEFAL: Fax: 34-971809271 - E-mail: ibizasoistas@aena.es y habrán de incluir la siguiente información:

- Hora de realización de las pruebas.
- Duración estimada.
- Tipo de aeronave.
- Régimen de potencia a aplicar.

A. ATERRIZAJE

1. POTENCIA DE REVERSA.- La reversa sólo podrá utilizarse al ralentí, excepto por motivos de seguridad, durante el horario nocturno.

NOISE ABATEMENT PROCEDURES

RUNWAY ENGINE TEST

Engine test time period authorizations will be: I: from 0630 to 2259; V: from 0530 to 2159.

Engine tests at higher than idle regimes will be allowed in the area enable for this purpose, the holding bay next to RWY 06 threshold, and must follow TWR instructions.

This task must be accomplished in accordance with the local procedure IT00042: "ENGINE TESTING AUTHORIZATION".

The request for an engine test authorization must be addressed in writing to:

OFICINA CEFAL: Fax: 34-971809271 - e-mail:ibizasoistas@aena.es and the following information must be included:

- Engine test starting and ending hours.
- Estimated duration.
- Type of aircraft.
- Power regime settings.

A. LANDING

1.- REVERSE THRUST.- Reverse thrust other than idle regime can not be used, except for safety reasons during night hours.

22. PROCEDIMIENTOS DE VUELO

→ INFORMACIÓN DE DEMORAS DE APROXIMACIÓN

El ATC no expedirá información de EAT (hora prevista de aproximación) a las aeronaves en espera, si el tiempo de espera previsto no excede de 20 minutos.

Circuito de tránsito de AD.

FLIGHT PROCEDURES

DELAY INFORMATION ON APPROACH

ATC will not provide EAT (estimated arrival time) information to aircraft holding on approach, as long as the holding time does not exceed 20 minutes.

AD traffic circuit.

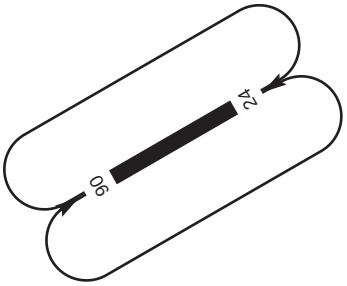

MNM ALT Reactores/Jet 2000 ft.

23. INFORMACIÓN SUPLEMENTARIA ***ADDITIONAL INFORMATION***

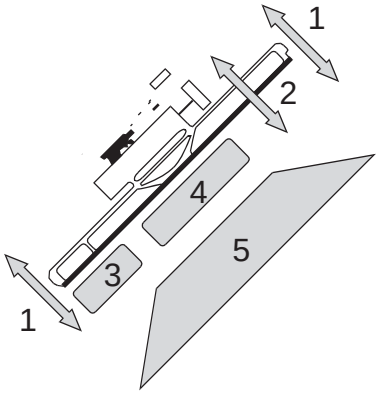

Zonas de concentración de aves.

ZONA 1.- Paso de gaviotas, especialmente al amanecer y atardecer.

ZONA 2.- Paso de alcaravanes durante la noche.

ZONA 3.- Zona de descanso de chorlitos y avefrías. Sólo en invierno.

ZONA 4.- Zona de campeo de cernícalos.

ZONA 5.- Parque Natural de las Salinas. Concentración de gaviotas, anátidas, ardeidos, cormoranes, flamencos y otras aves acuáticas.

Bird concentration areas.

AREA 1.- Crossing of seagulls, specially at sunrise and sunset.

AREA 2.- Crossing of stone curlews during the night.

AREA 3.- Resting area of plovers and lapwings. Only in winter.

AREA 4.- Overflight area of kestrels.

AREA 5.- Salinas Natural Park. Concentration of seagulls, ducks, stone curlews, cormorants, flamingos and other aquatic birds.